3 空気と水①

○もののせいしつ　1

名前

教科書 26~28 ページ

1 右の図のように，空気をとじこめたふくろをおしたときの感じを調べました。次の文で正しい方に○を書きましょう。

①(　　)少しもへこまず，かたい感じがする。

②(　　)へこんで，おし返してくる感じがする。

教科書 28~30 ページ

2 右の図のように，プラスチックのつつとおしぼうを使って，空気をつつにとじこめました。

(1)おしぼうをおしていくと，手ごたえはどうなるでしょうか。

(　　)

(2)この実験から，空気の体積は変わるといえるでしょうか。
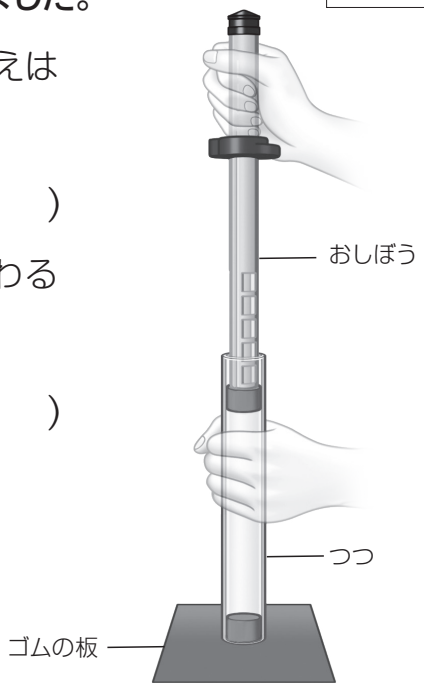
(　　)